Évier KE - R15

Cuve à droite

Eviers

Code: 2202 851

CARACTÉRISTIQUES

ÉVIERS PROFONDS	Acier de 1 mm d'épaisseur. Une épaisseur importante qui garantit une résistance maximale pour les éviers qui ne connaissent pas les signes du temps.
VIDANGE 3,5" BASKET	La vidange est équipé d'une grande bonde de 3,5", avec un bouchon à panier pratique qui empêche les parties solides de s'écouler dans le drain.
PÉRIMÈTRE TROP COMPLET	Le trop plein est un dispositif de sécurité toujours présent sur les éviers Foster qui empêche l'eau de déborder de la cuve en cas d'oubli. La solution du vidange périmétrique améliore l'esthétique grâce à sa forme carrée et essentielle.
CUVE À RAYON ÉTROIT	Des cuves aux formes carrées au design moderne et à la capacité accrue. Pour une esthétique minimaliste combinée à un maximum de commodité.

DÉTAILS

Bord d'installation	Sous-plan
Finition	Brossée Foster
Matériau	Acier inoxydable AISI 304

Textures	Brossée Foster
Base	80 cm
Dimensions	660x450 mm
Équipement standard	Crochets de fixation, joint, vidange, trop-plein et siphon, Emballage en boîte
Trous mitigeur	Pas de trous en standard
Trou d'encastrement	Voir fiche technique
Égouttoir	Non
Largeur	66 cm
Mesure cuve	400x400 + 180x400mm
Numéro cuves	2 cuves
Vidange	Vidange de 3,5

DESSINS TECHNIQUES

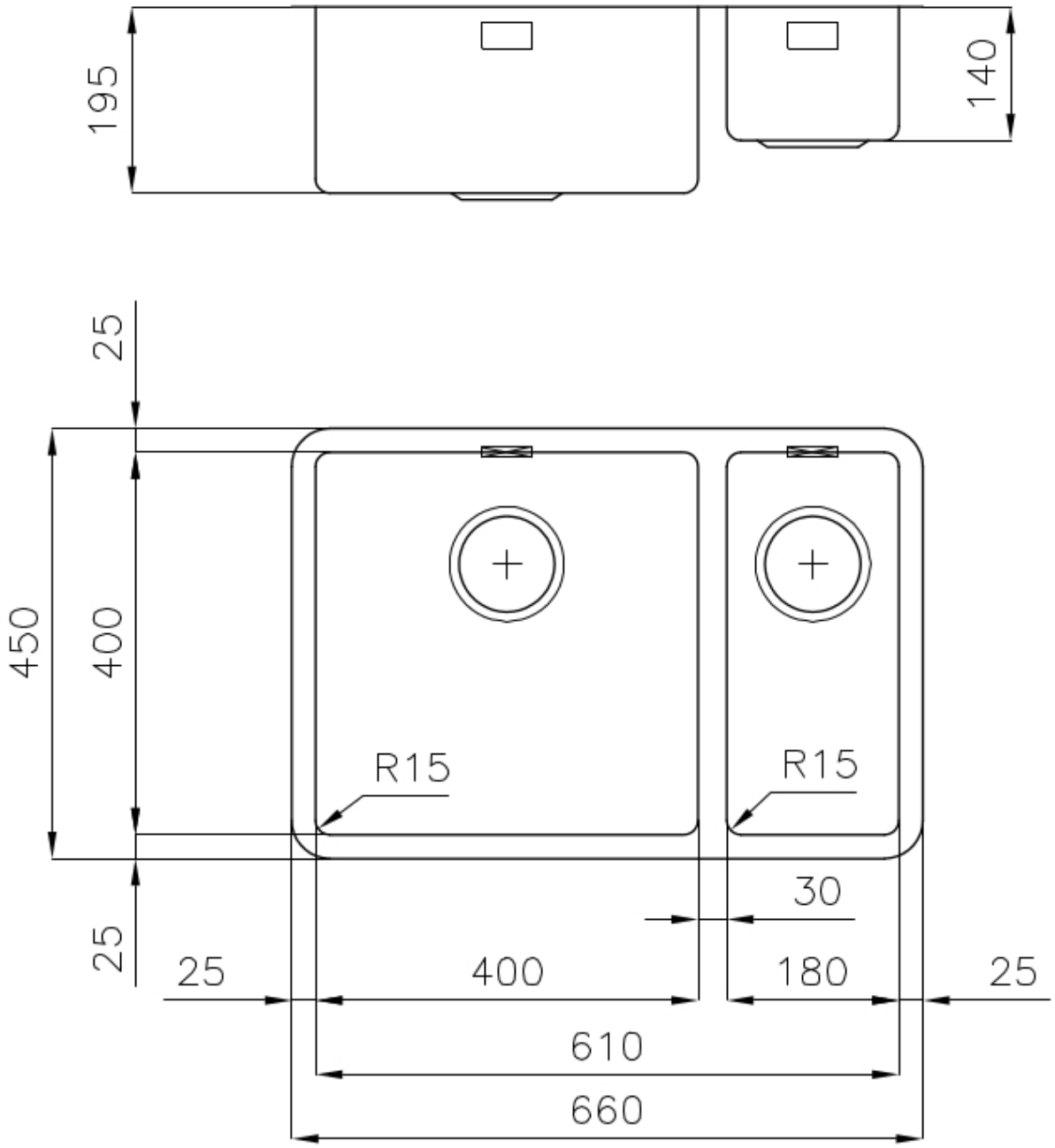
195
140
25
450
400
R15
R15
30
25
25
400
180
25
610
660

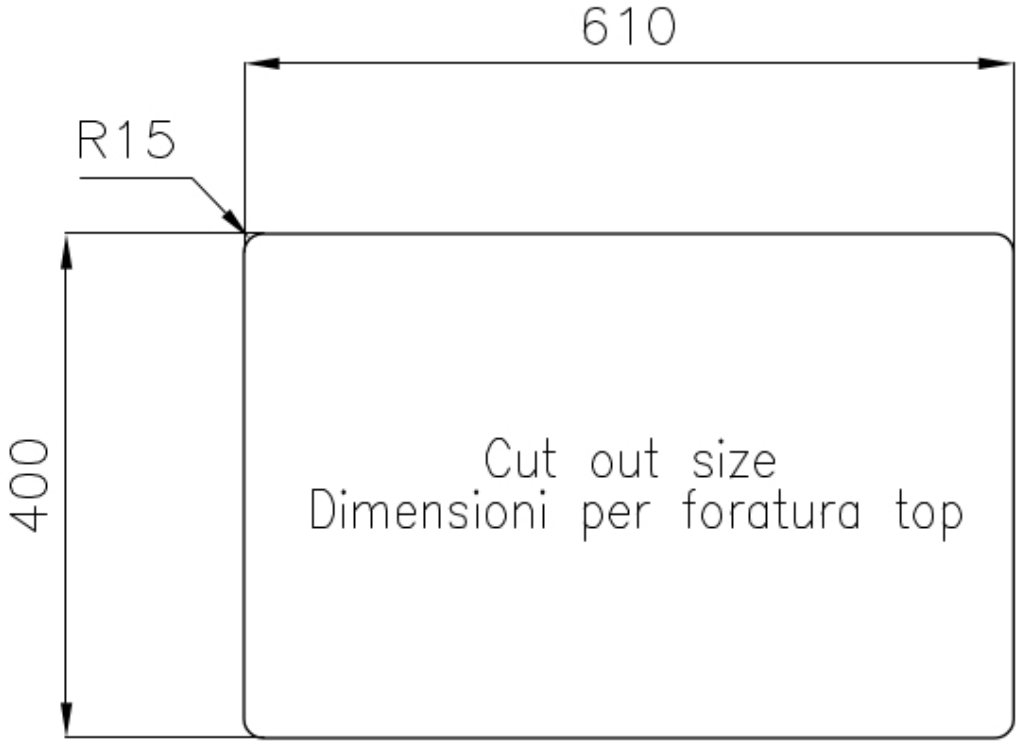

ACCESSOIRES OPTIONNELS

Cuvette blanche
8153 100

Grille porte-assiettes inox
8100 154

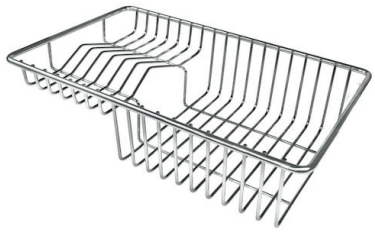

Panier à vaisselle inox
8100 303
* uniquement en combinaison avec l'accessoire 8644 101

Panier blanc
8612 100

Panier en acier inoxydable
8612 000

Passoire en acier inoxydable
8154 000

Planche de découpe en HPDE
8657 001

Planche de découpe en verre
8631 300

Planche de découpe Twin in HDPE
8644 101

Cuvette perforée en acier inoxydable
8151 000
* uniquement en combinaison avec l'accessoire 8644 101

Kit râpes avec anneau de support et cuvette
8159 101
* uniquement en combinaison avec l'accessoire 8644 101

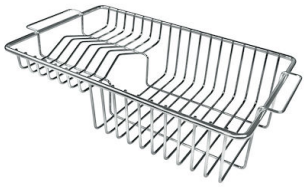

Panier à vaisselle inox
8100 201

LES APPARIEMENTS RECOMMANDÉS

Mitigeur Camillo
8467 000

Mitigeur Lorenzo
8466 000

DÉCHETS AUTOMATIQUES EN OPTION

Vidange automatique
8407 113

Vidange automatique Space
8407 108

Vidange automatique Space
8407 109

Vidange automatique Space Light
8407 117

Vidange automatique Space Milano
8407 115

Vidange automatique Space Push
8407 116